Copyright(c):2022,Nippon Care Supply Co.,Ltd.,All Rights Reserved

手すり

さまざまな生活シーンに対応する、「福祉用具」をご用意しております。

手すりは、手や腕を乗せたり握ったりすることで、
体重を支えてバランスを確保するためのものです。
立ち上がりや歩行時はもちろん、寝返りや座位の保持、
姿勢の変換など、生活のあらゆる場面で使用します。
手すりを選ぶ際には、握り方や力のかけ方（押す／引く）などを
十分に検討し、ご利用者の状態に合ったものを選びましょう。

設置場所… 屋外 屋内 玄関 トイレ
使用目的… 段差解消 歩行 立ち座り 移乗 座位保持 立位保持

布団での離床

よかレール サイドタイプ PJ01-AL

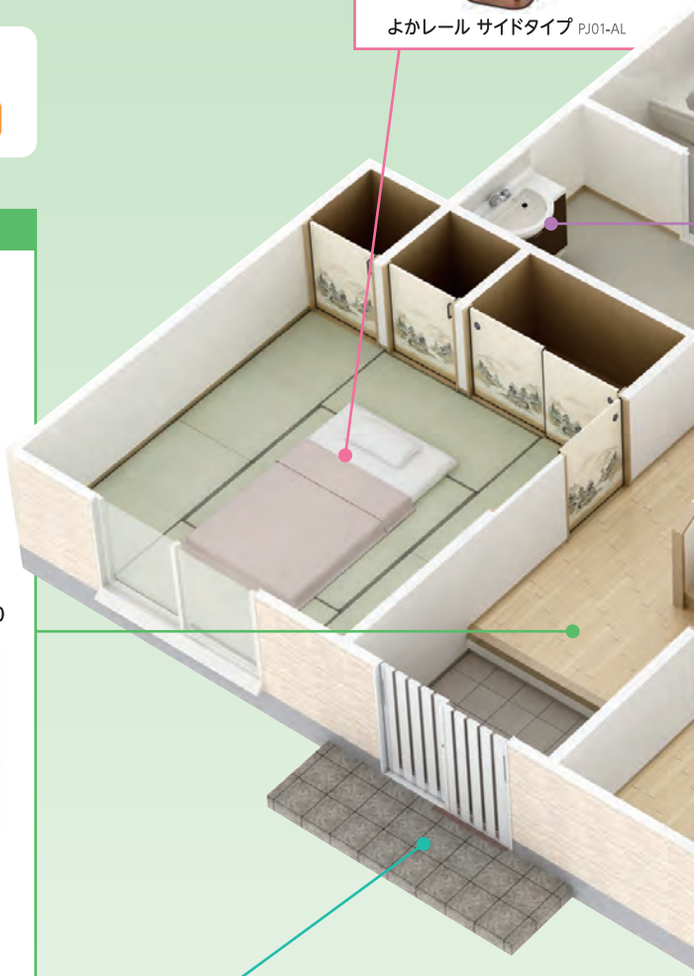

玄関

あがりかまちでの昇り降り

バディーI　L型サイドバー45

バディーI　L型サイドバー90

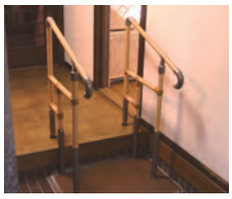

あがりかまち用
たちあっぷステップ台無し
CKE-01-1

あがりかまち用
たちあっぷ
CKE-03

屋外

短い距離の歩行

たよレールSOTOE 片手すり連続
BZK-01W(N)

家屋周辺の段差解消

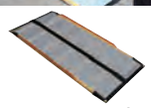

ケアスロープ
（スロープのページをご参照下さい。）

大きな段差の昇り降り

UD-320CS

UD-320CL

車椅子用電動昇降機
（移動用リフトのページをご参照下さい。）

リビングでの歩行

バディーI ＋ クロスバー

Copyright(c):2022,Nippon Care Supply Co.,Ltd.,All Rights Reserved

税込価格で表記しています。（非課税 ※非課税 と表記のない商品に限る） 単位：cm

サービスコード／手すり　介護給付：171007　予防給付：671007

寝　室

ベッドでの離床

室内用自在手すりツインディ

よかレール コーナータイプ PJ01-CS

トイレ

トイレでの立ち座り

洋式トイレ用スライド手すり(ステンレス)

ルーツ スモールタイプ

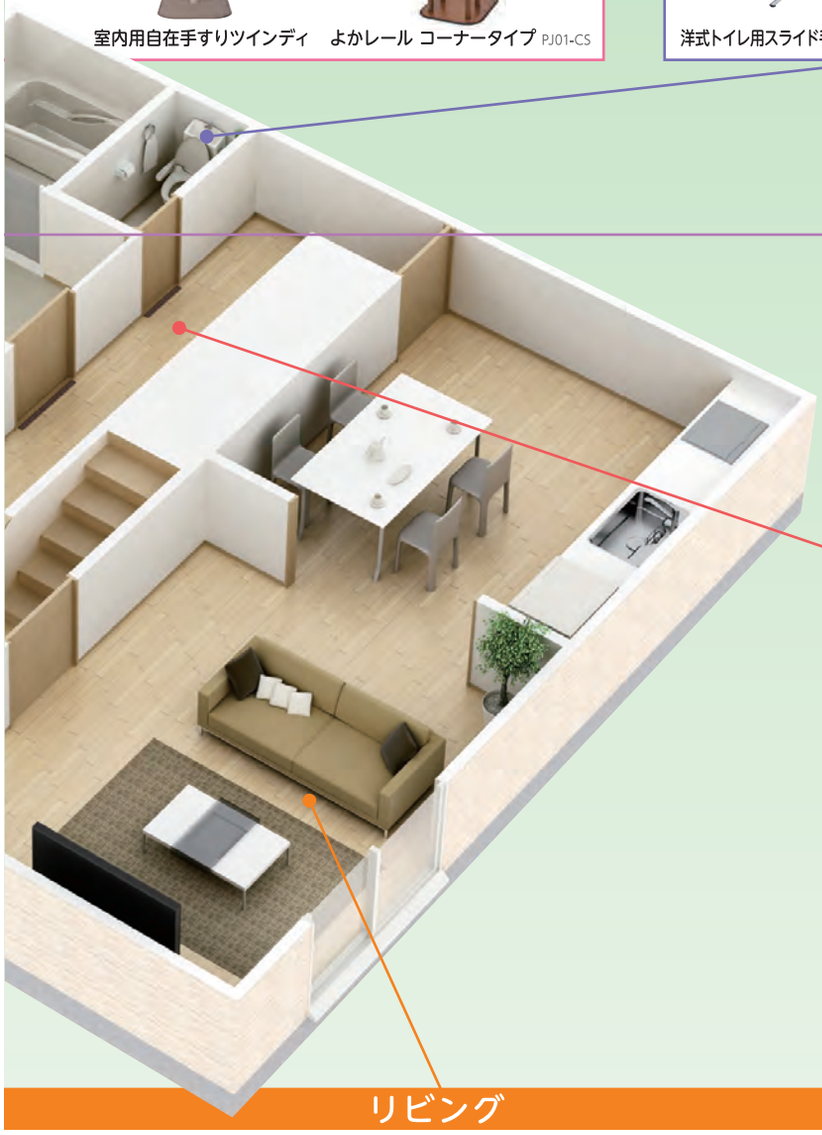

洗面所

洗面所での立位保持

バディーI　立位保持パッド

廊　下

廊下での歩行

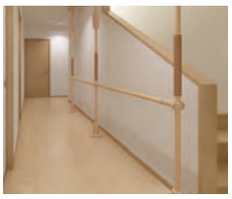

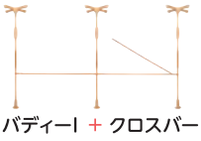

バディーI ＋ クロスバー

リビング

ソファでの立ち座り

バディーI　サイドバー

椅子の立ち座り

よかレール センタータイプ PJ01-AS

歩行支援

よかレール ロングタイプ PJ01-BL

段差解消

エコ段差スロープN

（スロープのページをご参照下さい。）

Copyright(c):2022,Nippon Care Supply Co.,Ltd.,All Rights Reserved

手すり

バディーⅠ/バディーⅠ(Y)

屋内　歩行　立ち座り　立位保持

モルテン

突っ張ることで高い安全性と生活動作を広げる垂直型手すり。

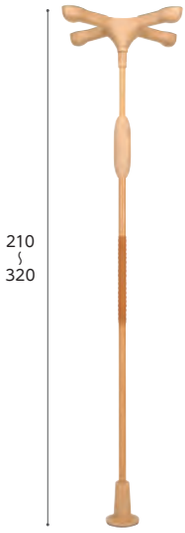

バディーⅠ 十字型

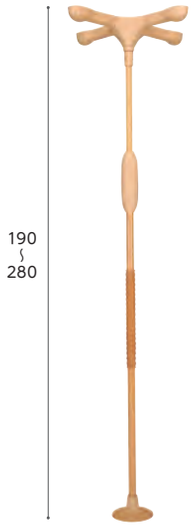

バディーⅠ(Y) 十字型

十字型ストッパー	梁をしっかりとつかまえる安定感抜群の標準ストッパー。設置場所に制限がない場合に。	丸型ストッパー	天井の隅(角)に寄せて設置する場合に。
I型/新I型ストッパー	壁際に寄せて設置する場合に。必ず梁のある場所へ設置してください。	丸型ストッパーS	部屋の隅に設置する場合に。必ず梁のある場所へ設置してください。

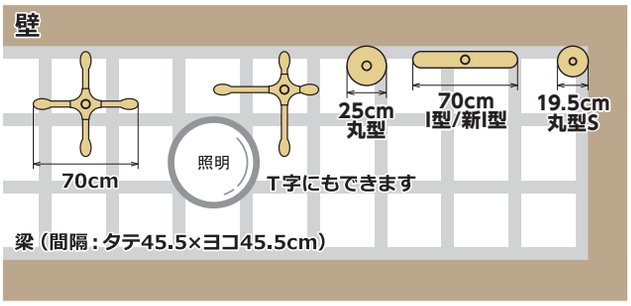

浴室など、水気のある場所や屋外では使用できません。

ベッドや布団での離床

室内での歩行

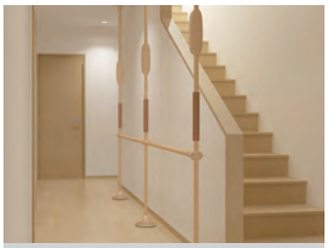
廊下での歩行

商品名	商品番号	商品コード
バディーⅠ 十字型	27-6323-1	00054-000054
手すり部直径：3.65cm　重さ：7.5kg		
バディーⅠ Ⅰ型	27-6562-1	00054-000054
手すり部直径：3.65cm　重さ：7.1kg		
バディーⅠ 丸型	27-6561-1	00054-000054
手すり部直径：3.65cm　重さ：6.8kg		

ご利用者負担額（1割）308円　（2割）616円　（3割）924円　月額レンタル料金 3,080円

商品名	商品番号	商品コード
バディーⅠ(Y) 十字型	27-7832-1	00054-000054
手すり部直径：3.65cm　重さ：7.1kg		
バディーⅠ(Y) 新Ⅰ型	27-7836-1	00054-000054
手すり部直径：3.65cm　重さ：6.6kg		
バディーⅠ(Y) 丸型S	27-7838-1	00054-000054
手すり部直径：3.65cm　重さ：5.7kg		

ご利用者負担額（1割）308円　（2割）616円　（3割）924円　月額レンタル料金 3,080円

サイドバー

重さ 0.65kg

モルテン

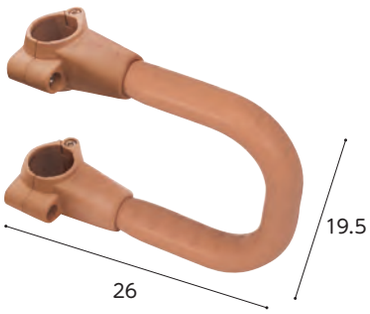

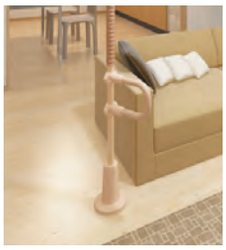
ソファでの立ち上がり

立ち座りや寝返りをサポート

商品名	商品番号	商品コード
サイドバー	27-6325-1	00054-000055
サイズ：幅 26 ×高さ 19.5cm		

ご利用者負担額（1割）104円　（2割）208円　（3割）312円　月額レンタル料金 1,040円

丸型サイドバー

重さ 1.5kg

モルテン

布団での離床

手すりがしっかり握れない人の立ち座りをサポート

商品名	商品番号	商品コード
丸型サイドバー	27-6364-1	00054-000064
サイズ：幅 15 ×高さ 28cm		

ご利用者負担額（1割）104円　（2割）208円　（3割）312円　月額レンタル料金 1,040円

Copyright(c):2022,Nippon Care Supply Co.,Ltd.,All Rights Reserved

L型サイドバー

モルテン

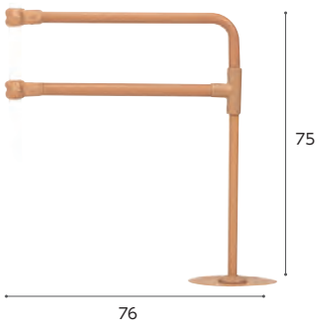

L型サイドバー90
段差の目安：10cm以下

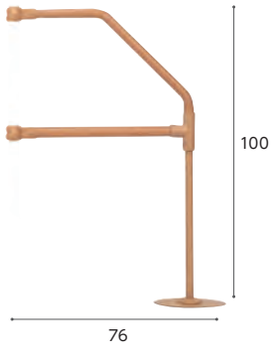

L型サイドバー45
段差の目安：10～36cm

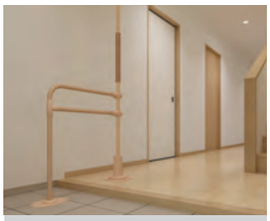
玄関での昇り降り（L型90）

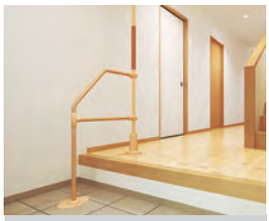
玄関での立ち座りに（L型45）

L型サイドバーは必ずバディーIの下部に丸型ストッパーを使用してください。
ただし本体がバディーI（Y）の場合は不要です。

商品名	商品番号	商品コード
L型サイドバー90	27-6365-1	00054-000065

段差：10cm以下にぎり手直径：3.5cm 重さ：3.1kg

ご利用者負担額（1割） 156 円　（2割） 312 円　（3割） 468 円　月額レンタル料金 1,560 円

商品名	商品番号	商品コード
L型サイドバー45	27-6366-1	00054-000066

段差：10～36cm にぎり手直径：3.5cm 重さ：3.5kg

ご利用者負担額（1割） 156 円　（2割） 312 円　（3割） 468 円　月額レンタル料金 1,560 円

クロスバー 固定式／跳ね上げ式

モルテン

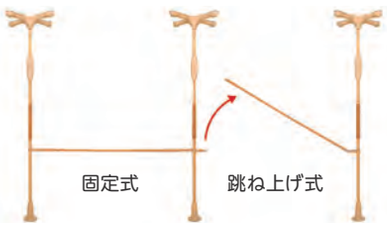

何本つないでも、段差のない連結（高さが同一）が可能。

商品名	商品番号	商品コード
固　定　式 60cm	27-6410-1	00054-000338
跳ね上げ式 60cm	27-6407-1	00054-000332

ご利用者負担額（1割） 104 円　（2割） 208 円　（3割） 312 円　月額レンタル料金 1,040 円

商品名	商品番号	商品コード
固　定　式 90cm	27-6411-1	00054-000339
跳ね上げ式 90cm	27-6408-1	00054-000333

ご利用者負担額（1割） 104 円　（2割） 208 円　（3割） 312 円　月額レンタル料金 1,040 円

商品名	商品番号	商品コード
固　定　式 1.2m	27-6344-1	00054-000340
跳ね上げ式 1.2m	27-6326-1	00054-000334

ご利用者負担額（1割） 104 円　（2割） 208 円　（3割） 312 円　月額レンタル料金 1,040 円

商品名	商品番号	商品コード
固　定　式 1.6m	27-6345-1	00054-000341
跳ね上げ式 1.6m	27-6343-1	00054-000335

ご利用者負担額（1割） 104 円　（2割） 208 円　（3割） 312 円　月額レンタル料金 1,040 円

商品名	商品番号	商品コード
固　定　式 2.0m	27-6346-1	00054-000342
跳ね上げ式 2.0m	27-6327-1	00054-000336

ご利用者負担額（1割） 104 円　（2割） 208 円　（3割） 312 円　月額レンタル料金 1,040 円

クロスバー取り付けブラケット

モルテン

【設置条件】※安全上、連結できない組み合わせもあります。設置前に必ずご確認ください。

⚠ 警告　クロスバーの跳ね上げ式を使用する場合は、ロック部（跳ね上げ側）がルーツ側になるように設置してください。また、ルーツ同士を連結する場合には、クロスバーの跳ね上げ式を使用しないでください。

⚠ 警告　下記の組み合わせは手すりが不安定になるなど安全上の理由から使用できません。
①ルーツセンタータイプまたはスモールタイプが複数設置される場合
②中央にルーツセンタータイプまたはルーツスモールタイプが設置される場合

垂直型手すり「バディー」と 床置き型手すり「ルーツ」
生活シーンや生活動作に合わせた、さまざまな連結が可能です。

- ●クロスバーで手すりを連結します。（複数本の連結も可能）
- ●ルーツの連結にはクロスバー取り付けブラケットを使用します。

取り付け例

【バディーとルーツを連結】

手すりを設置したい場所の一部が
・梁（はり）がない、弱い、照明がある
・吹き抜けなどの天井の場合

【ルーツとルーツを連結】

手すりを設置したい場所の全てが
・梁（はり）がない、弱い、照明がある
・吹き抜けなどの天井の場合

商品名	商品番号	商品コード
クロスバー取り付けブラケット	27-6870-1	00054-000228

サイズ：幅5.5×高さ12×長さ13.5cm　重さ：0.2kg

ご利用者負担額（1割） - 円　（2割） - 円　（3割） - 円　月額レンタル料金 - 円

Copyright(c):2022,Nippon Care Supply Co.,Ltd.,All Rights Reserved

手すり

ベスポジ-e

DIPPERホクメイ

基本セットに取り付けて使用する手すりのセットです。

システム伸縮手すり固定セット

60～90（芯々 60～90）

90～120（芯々 90～120）

システム伸縮手すり曲げセット

60～90
（芯々 70～100）

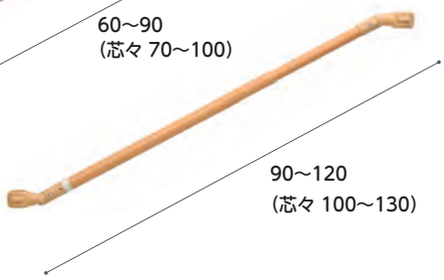

90～120
（芯々 100～130）

システム木手すり取り外しセット

60（芯々 70）
90（芯々 100）
120（芯々 130）

システム木手すり跳ね上セット

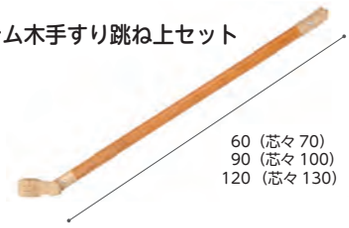

60（芯々 70）
90（芯々 100）
120（芯々 130）

システム木手すり固定セット

60（芯々 60）
90（芯々 90）
120（芯々 120）

システム木手すり曲げセット

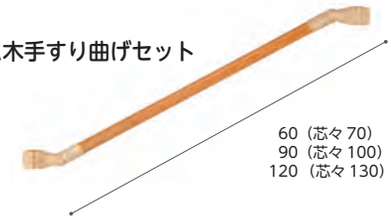

60（芯々 70）
90（芯々 100）
120（芯々 130）

商品名	商品名	商品名	商品名
システム伸縮手すり固定セット	システム伸縮手すり固定セット	システム伸縮手すり曲げセット	システム伸縮手すり曲げセット
サイズ 60～90㎝	サイズ 90～120㎝	サイズ 60～90㎝	サイズ 90～120㎝
商品番号 27-6970-1 / 商品コード 00254-000169	商品番号 27-6971-1 / 商品コード 00254-000170	商品番号 27-6972-1 / 商品コード 00254-000171	商品番号 27-6973-1 / 商品コード 00254-000172
ご利用者負担額(1割) 104円	ご利用者負担額(1割) 104円	ご利用者負担額(1割) 104円	ご利用者負担額(1割) 104円
(2割) 208 円 (3割) 312 円	(2割) 208 円 (3割) 312 円	(2割) 208 円 (3割) 312 円	(2割) 208 円 (3割) 312 円
月額レンタル料金 1,040 円	月額レンタル料金 1,040 円	月額レンタル料金 1,040 円	月額レンタル料金 1,040 円

商品名	商品名	商品名	商品名
システム木手すり取り外しセット	システム木手すり取り外しセット	システム木手すり取り外しセット	システム木手すり跳ね上げセット
サイズ 60㎝	サイズ 90㎝	サイズ 120㎝	サイズ 60㎝
商品番号 27-6940-1 / 商品コード 00254-000116	商品番号 27-6941-1 / 商品コード 00254-000065	商品番号 27-6942-1 / 商品コード 00254-000120	商品番号 27-6937-1 / 商品コード 00254-000115
ご利用者負担額(1割) 104円	ご利用者負担額(1割) 104円	ご利用者負担額(1割) 104円	ご利用者負担額(1割) 104円
(2割) 208 円 (3割) 312 円	(2割) 208 円 (3割) 312 円	(2割) 208 円 (3割) 312 円	(2割) 208 円 (3割) 312 円
月額レンタル料金 1,040 円	月額レンタル料金 1,040 円	月額レンタル料金 1,040 円	月額レンタル料金 1,040 円

商品名	商品名	商品名	商品名
システム木手すり跳ね上げセット	システム木手すり跳ね上げセット	システム木手すり固定セット	システム木手すり固定セット
サイズ 90㎝	サイズ 120㎝	サイズ 60㎝	サイズ 90㎝
商品番号 27-6938-1 / 商品コード 00254-000064	商品番号 27-6939-1 / 商品コード 00254-000119	商品番号 27-6931-1 / 商品コード 00254-000113	商品番号 27-6932-1 / 商品コード 00254-000062
ご利用者負担額(1割) 104円	ご利用者負担額(1割) 104円	ご利用者負担額(1割) 104円	ご利用者負担額(1割) 104円
(2割) 208 円 (3割) 312 円	(2割) 208 円 (3割) 312 円	(2割) 208 円 (3割) 312 円	(2割) 208 円 (3割) 312 円
月額レンタル料金 1,040 円	月額レンタル料金 1,040 円	月額レンタル料金 1,040 円	月額レンタル料金 1,040 円

商品名	商品名	商品名	商品名
システム木手すり固定セット	システム木手すり曲げセット	システム木手すり曲げセット	システム木手すり曲げセット
サイズ 120㎝	サイズ 60㎝	サイズ 90㎝	サイズ 120㎝
商品番号 27-6933-1 / 商品コード 00254-000117	商品番号 27-6934-1 / 商品コード 00254-000114	商品番号 27-6935-1 / 商品コード 00254-000063	商品番号 27-6936-1 / 商品コード 00254-000118
ご利用者負担額(1割) 104円	ご利用者負担額(1割) 104円	ご利用者負担額(1割) 104円	ご利用者負担額(1割) 104円
(2割) 208 円 (3割) 312 円	(2割) 208 円 (3割) 312 円	(2割) 208 円 (3割) 312 円	(2割) 208 円 (3割) 312 円
月額レンタル料金 1,040 円	月額レンタル料金 1,040 円	月額レンタル料金 1,040 円	月額レンタル料金 1,040 円

Copyright(c):2022,Nippon Care Supply Co.,Ltd.,All Rights Reserved

ベスポジ-e

DIPPERホクメイ

基本セット 丸型・T型　屋内　歩行　立ち座り　移乗　座位保持　立位保持

基本セット 丸型・T型 耐水　屋外　歩行　立位保持

基本セット
ベスポジ-e

基本セット
ベスポジ-e耐水

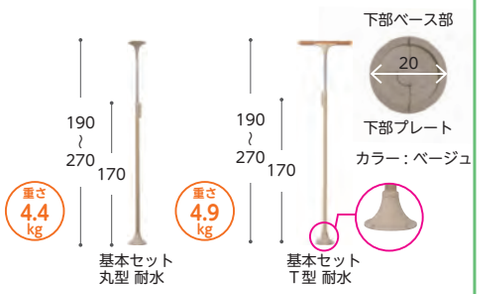

基本セット ベスポジ-e

商品名	
基本セット 丸型	
商品番号	商品コード
27-6847-1	00254-000052
商品名	
基本セット T型	
商品番号	商品コード
27-6846-1	00254-000051

手すり部直径：4.5cm　天井ベース直径：20cm（丸型）　幅60×奥行12cm（T型）

ご利用者負担額（1割） 314 円
（2割） 628 円
（3割） 942 円
月額レンタル料金 3,140 円

基本セット ベスポジ-e 耐水

商品名	
基本セット 丸型 耐水	
商品番号	商品コード
27-6845-1	00254-000053
商品名	
基本セット T型 耐水	
商品番号	商品コード
27-6844-1	00254-000066

手すり部直径：4.5cm　天井ベース直径：20cm（丸型耐水）　幅60×奥行12cm（T型耐水）

ご利用者負担額（1割） 314 円
（2割） 628 円
（3割） 942 円
月額レンタル料金 3,140 円

ウェーブ型手すり

商品番号	商品コード
27-6924-1	00254-000130

ウェーブ型手すりロング

商品番号	商品コード
27-6927-1	00254-000133

ご利用者負担額（1割） 104 円
（2割） 208 円
（3割） 312 円
月額レンタル料金 1,040 円

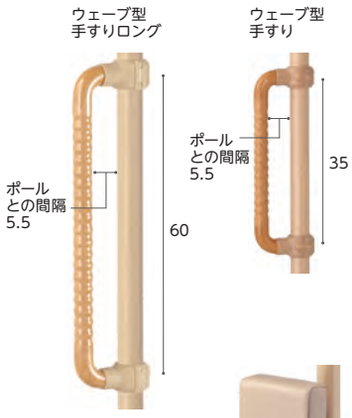

グリップアーム-e

サイズ	
5P斜	
商品番号	商品コード
27-6928-1	00254-000142
サイズ	
5P	
商品番号	商品コード
27-6929-1	00254-000143
サイズ	
3P	
商品番号	商品コード
27-6930-1	00254-000144

ご利用者負担額（1割） 104 円
（2割） 208 円
（3割） 312 円
月額レンタル料金 1,040 円

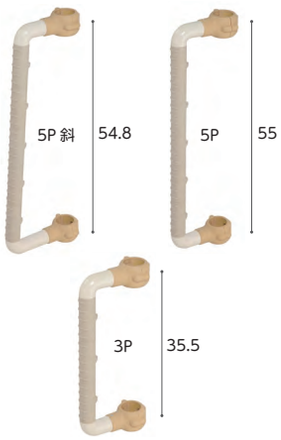

膝当て手すり

肘置き手すり

プッシュ手すり

円型手すり

角型手すり

商品名	
膝当て手すり	
商品番号	商品コード
27-6921-1	00254-000127
商品名	
肘置き手すり	
商品番号	商品コード
27-6922-1	00254-000128
商品名	
プッシュ手すり	
商品番号	商品コード
27-6923-1	00254-000129
商品名	
円型手すり	
商品番号	商品コード
27-6925-1	00254-000131
商品名	
角型手すり	
商品番号	商品コード
27-6926-1	00254-000132

ご利用者負担額（1割） 104 円
（2割） 208 円
（3割） 312 円
月額レンタル料金 1,040 円

玄関アーム レギュラー

商品番号	商品コード
27-6671-1	00254-000159

対応段差：0～40cm（無段階）　手すり部直径：3.5cm

ご利用者負担額（1割） 208 円
（2割） 416 円
（3割） 624 円
月額レンタル料金 2,080 円

セット内容
- 特殊滑り止めシート 1点
- 補助ベース 1点
- 丸グリップ 2点
- 玄関アーム 1点

Copyright(c):2022,Nippon Care Supply Co.,Ltd.,All Rights Reserved

手すり

ルーツ（絞りグリップ）

モルテン

センタータイプ・サイドタイプ　屋内　立ち座り　立位保持
ロングタイプ　屋内　歩行
コーナータイプ　屋内　移乗

センタータイプ

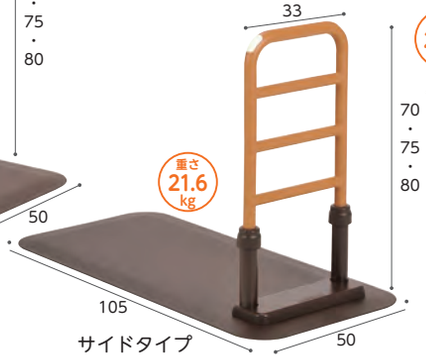

サイドタイプ

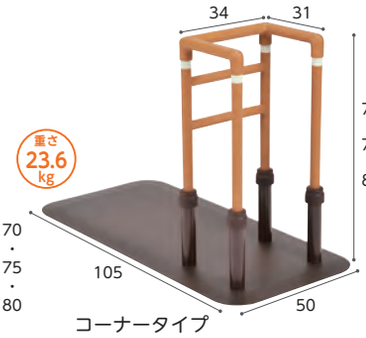

コーナータイプ

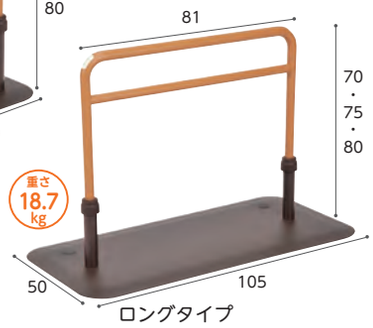

ロングタイプ

置くだけで使える安心感・安全性を向上した床置き型手すりです。

商品名	商品番号	商品コード
センタータイプ	27-6524-1	00054-000117

ご利用者負担額（1割）208円　（2割）416円　（3割）624円　月額レンタル料金 2,080円

商品名	商品番号	商品コード
サイドタイプ	27-6523-1	00054-000116

にぎり手直径（楕円）：トップグリップ 4 × 3.1cm、ミドルグリップ 3.1 × 2.8cm

ご利用者負担額（1割）208円　（2割）416円　（3割）624円　月額レンタル料金 2,080円

商品名	商品番号	商品コード
コーナータイプ	27-6559-1	00054-000132

ご利用者負担額（1割）260円　（2割）520円　（3割）780円　月額レンタル料金 2,600円

商品名	商品番号	商品コード
ロングタイプ	27-6560-1	00054-000133

にぎり手直径（楕円）：トップグリップ 4 × 3.1cm、ミドルグリップ 3.1 × 2.8cm

ご利用者負担額（1割）208円　（2割）416円　（3割）624円　月額レンタル料金 2,080円

室内用自在手すり ツインディ

パナソニックエイジフリー

屋内　立ち座り　立位保持　移乗

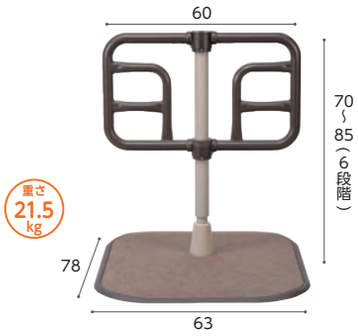

⚠ 予測できない行動をとられる利用者（認知症など）や、自力で危険な状態から回避できない利用者につきましては、使用をお控えください。

左右の手すりが独立して角度調整（60度～300度まで30度ピッチ）できる、1台2役の床置手すりです。症状や環境にあわせて様々なシーンに対応可能です。

商品名	商品番号	商品コード
室内用自在手すり ツインディ	27-6686-1	00980-000203

幅 63×奥行 78×高さ 70～85(6段階) cm　重さ:約21.5kg

ご利用者負担額（1割）260円　（2割）520円　（3割）780円　月額レンタル料金 2,600円

自在手すり ツインディ 水廻り用

パナソニックエイジフリー

屋内　立ち座り　立位保持　移乗

水廻り用 プロテクター付き

水廻り用プロテクター

⚠ 予測できない行動をとられる利用者（認知症など）や、自力で危険な状態から回避できない利用者につきましては、使用をお控えください。

水廻り環境での転倒リスクの低減や一連の動作をサポート。

商品名	商品番号	商品コード
自在手すり ツインディ 水廻り用	27-7627-1	00980-000364

ご利用者負担額（1割）624円　（2割）1,248円　（3割）1,872円　月額レンタル料金 6,240円

商品名	商品番号	商品コード
自在手すり ツインディ 水廻り用 プロテクター付き	27-7629-1	00980-000365

幅 58×奥行 58×手すり高さ 70～80(6段階) cm　重さ:17kg(プロテクター付き:17.4kg)

ご利用者負担額（1割）624円　（2割）1,248円　（3割）1,872円　月額レンタル料金 6,240円

Copyright(c):2022,Nippon Care Supply Co.,Ltd.,All Rights Reserved

折りたたみ可能な面手すり スタンディ

屋内　立ち座り　立位保持　移乗

パナソニックエイジフリー

平面部が簡単に折りたためるレバー

- 面手すりと棒手すりの両方を備えることで、立ち上がりや、立ったままの動作が不安定な方をサポートします。
- 折りたたみ可能な省スペース設計のため、活用の場が広がり、低い上がり框の立ち座りや歩き出しをサポートします。
- 布団での起き上がり、立ち 上がり、ベッドでの起き上がり、立ち上がりをサポートします。

商品名	商品番号	商品コード
スタンディ(PN-L80401C)	27-6957-1	00980-000315

サイズ:幅63×奥行78×高さ70～85(6段階)cm　面高さ35～50(6段階)cm　最大使用者体重:100kg　重さ:22.5kg

ご利用者負担額（1割） 330 円　（2割） 660 円　（3割） 990 円　月額レンタル料金 3,300 円

歩行サポート手すり スムーディ 屋内用

屋内　立ち座り　立位保持　移乗

パナソニックエイジフリー

⚠ 予測できない行動をとられる利用者（認知症など）や、自力で危険な状態から回避できない利用者につきましては、使用をお控えください。

お家の中の移動をしやすく。廊下などのつたい歩きをサポート。

商品名	商品番号	商品コード
歩行サポート手すり スムーディ 屋内用	27-7619-1	00980-000363

幅 60×奥行 90×高さ 70～85(7段階) cm　重さ:22kg

ご利用者負担額（1割） 384 円　（2割） 768 円　（3割） 1,152 円　月額レンタル料金 3,840 円

あがりかまち用たちあっぷ

⚠ 予測できない行動をとられる利用者（認知症など）や、自力で危険な状態から回避できない利用者につきましては、使用をお控えください。

玄関　歩行

矢崎化工

商品名	商品番号	商品コード
両手すり CKE-01-1 MB	27-6538-1	00055-000109

重さ：32.8kg

ご利用者負担額（1割） 524 円　（2割） 1,048 円　（3割） 1,572 円　月額レンタル料金 5,240 円

商品名	商品番号	商品コード
両手すり CKE-01 MB	27-6495-1	00055-000105

ステップ台高さ：12・14・16・18cm　重さ：39.7kg

ご利用者負担額（1割） - 円　（2割） - 円　（3割） - 円　月額レンタル料金 - 円

商品名	商品番号	商品コード
両手すり CKE-03 MB	27-6497-1	00055-000107

重さ：31.8kg

ご利用者負担額（1割） 524 円　（2割） 1,048 円　（3割） 1,572 円　月額レンタル料金 5,240 円

商品名	商品番号	商品コード
片手すり CKE-02-1 MB	27-6539-1	00055-000110

重さ：26.9kg

ご利用者負担額（1割） 418 円　（2割） 836 円　（3割） 1,254 円　月額レンタル料金 4,180 円

商品名	商品番号	商品コード
片手すり CKE-02 MB	27-6496-1	00055-000106

ステップ台高さ：12・14・16・18cm　重さ：33.8kg

ご利用者負担額（1割） - 円　（2割） - 円　（3割） - 円　月額レンタル料金 - 円

商品名	商品番号	商品コード
片手すり CKE-04 MB	27-6536-1	00055-000108

重さ：26.4kg

ご利用者負担額（1割） 418 円　（2割） 836 円　（3割） 1,254 円　月額レンタル料金 4,180 円

ステップバー框

玄関　段差解消

タマツ

使用例

手で握って使用　肘を乗せて使用　横向きで使用

頭の位置が手すりより前に出ることで、より安定した姿勢で利用できます。

◆ 踏み台で上がり框を乗り越えできる高さに調節します。
◆手または肘で身体を支えてふらつきを防ぎ、安全に上り降りします。

商品名	商品番号	商品コード
03（踏み台付）	27-6825-1	00837-000015

本体重さ：26kg（踏み台重さ：10kg 含む）

ご利用者負担額（1割） 418 円　（2割） 836 円　（3割） 1,254 円　月額レンタル料金 4,180 円

商品名	商品番号	商品コード
02（踏み台無し・専用安定板付）	27-6673-1	00837-000010

本体重さ：26kg（安定板重さ：10kg含む）

ご利用者負担額（1割） 418 円　（2割） 836 円　（3割） 1,254 円　月額レンタル料金 4,180 円

Copyright(c):2022,Nippon Care Supply Co.,Ltd.,All Rights Reserved

手すり

安寿洋式トイレ用フレーム S-はねあげR-2

トイレ　立ち座り　移乗　座位保持

アロン化成

重さ 9.8 kg

取り付け可能な温水洗浄便座付の便器

操作盤の長さが25cm以下の場合

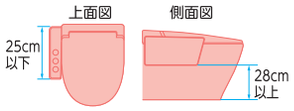

操作盤の長さが25cm以上の場合

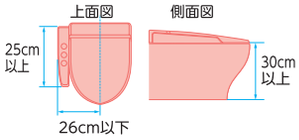

取り付け可能な洋式便器

Ⓐ 寸法が14cm以上、40cm以下の便器に取り付け可能。
(Ⓐ は床から20cmの高さの便器の最大幅)

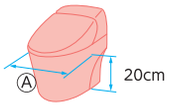

商品名	商品番号	商品コード
木製ひじ掛けタイプ	27-6625-1	00221-000450

サイズ：幅66×奥行55cm　ひじ掛け高さ：55～70cm　ひじ掛け長さ：40cm

ご利用者負担額	(1割)	(2割)	(3割)	月額レンタル料金
	314円	628円	942円	3,140

ルーツ スモールタイプ

トイレ　立ち座り

モルテン

立ち上がりしやすい手すり位置

トイレで立つ・座るの動作
簡単な清掃で常に衛生的

狭いスペースでの立つ・座るの動作をサポート

商品名	商品番号	商品コード
スモールタイプ（片手すり仕様）	27-6801-1	00054-000216

ご利用者負担額	(1割)	(2割)	(3割)	月額レンタル料金
	260円	520円	780円	2,600円

商品名	商品番号	商品コード
スモールタイプ（両手すり仕様）	27-6832-1	00054-000217

ご利用者負担額	(1割)	(2割)	(3割)	月額レンタル料金
	330円	660円	990円	3,300円

洋式トイレ用スライド手すり（ステンレス）

トイレ　立ち座り　座位保持　移乗

パナソニックエイジフリー

重さ 8.5 kg

商品名	商品番号	商品コード
洋式トイレ用スライド手すり（ステンレス）	27-6633-1	00980-000191

サイズ：幅65×奥行45cm　ひじ掛け高さ：58～74cm（9段階）
ひじ掛け長さ：33cm

ご利用者負担額	(1割)	(2割)	(3割)	月額レンタル料金
	314円	628円	942円	3,140円

安寿 ポータブルトイレ用フレームささえ

トイレ　立ち座り　座位保持　移乗

アロン化成

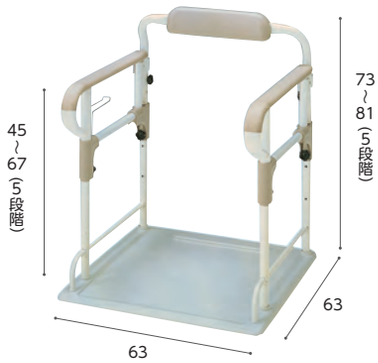

重さ 8.0 kg

※設置可能トイレ／幅51.5cm以下、奥行54cm以下

ひじ掛けは冷たくなく、すべりにくいソフトな感触です。
ゆったりとした扁平形状なので、握りやすく、しっかりささえます。

商品名	商品番号	商品コード
安寿 ポータブルトイレ用フレームささえ	27-0302-1	00221-000054

ご利用者負担額	(1割)	(2割)	(3割)	月額レンタル料金
	260円	520円	780円	2,600円

Copyright(c):2022,Nippon Care Supply Co.,Ltd.,All Rights Reserved

たちあっぷ540

矢崎化工

⚠ 予測できない行動をとられる利用者（認知症など）や、自力で危険な状態から回避できない利用者につきましては、使用をお控えください。

玄関　歩行

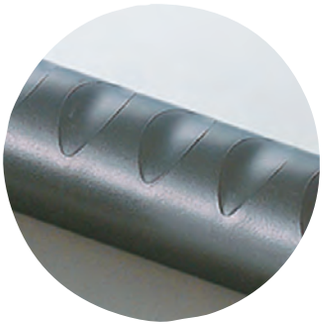

しっかり握ることができる
ディンプルパイプ

掃出し窓での昇降支援に

掃出し窓での昇降支援に

土間での昇降支援に

錆に強く耐久性のよいステンレス製です。　※ステップ台付は地域によっては介護保険を適用できない場合があります。

商品名	商品番号	商品コード
両手すりCKH-01 MGR	27-6656-1	00055-000127

にぎり手直径：3.4cm 重さ：34.7kg

ご利用者負担額（1割） 1,020 円　（2割） 2,040 円　（3割） 3,060 円　月額レンタル料金 10,200 円

商品名	商品番号	商品コード
ステップ台1段付（両手すり）	27-6662-1	00055-Z00010

にぎり手直径：3.4cm　ステップ台高さ：(L)9・11・13・15cm　重さ：40.7kg

ご利用者負担額（1割） 1,020 円　（2割） 2,040 円　（3割） 3,060 円　月額レンタル料金 10,200 円

商品名	商品番号	商品コード
ステップ台2段付(両手すり)	27-6663-1	00055-Z00009

にぎり手直径：3.4cm　ステップ台高さ：(L)9・11・13・15cm (H)21・25・29・33cm　重さ：50.3kg

ご利用者負担額（1割） 1,020 円　（2割） 2,040 円　（3割） 3,060 円　月額レンタル料金 10,200 円

商品名	商品番号	商品コード
片手すりCKH-02 MGR	27-6657-1	00055-000128

にぎり手直径：3.4cm 重さ：28.6kg

ご利用者負担額（1割） 758 円　（2割） 1,516 円　（3割） 2,274 円　月額レンタル料金 7,580 円

商品名	商品番号	商品コード
ステップ台1段付（片手すり）	27-6664-1	00055-Z00011

にぎり手直径：3.4cm　ステップ台高さ：(L)9・11・13・15cm　重さ：34.6kg

ご利用者負担額（1割） 758 円　（2割） 1,516 円　（3割） 2,274 円　月額レンタル料金 7,580 円

商品名	商品番号	商品コード
ステップ台2段付（片手すり）	27-6665-1	00055-Z00012

にぎり手直径：3.4cm　ステップ台高さ：(L)9・11・13・15cm (H)21・25・29・33cm　重さ：44.2kg

ご利用者負担額（1割） 758 円　（2割） 1,516 円　（3割） 2,274 円　月額レンタル料金 7,580 円

Copyright(c):2022,Nippon Care Supply Co.,Ltd.,All Rights Reserved

手すり

ルーツ アウトドア ロングタイプ MNTPOLG

屋外 屋内 歩行 立ち座り 座位保持

モルテン

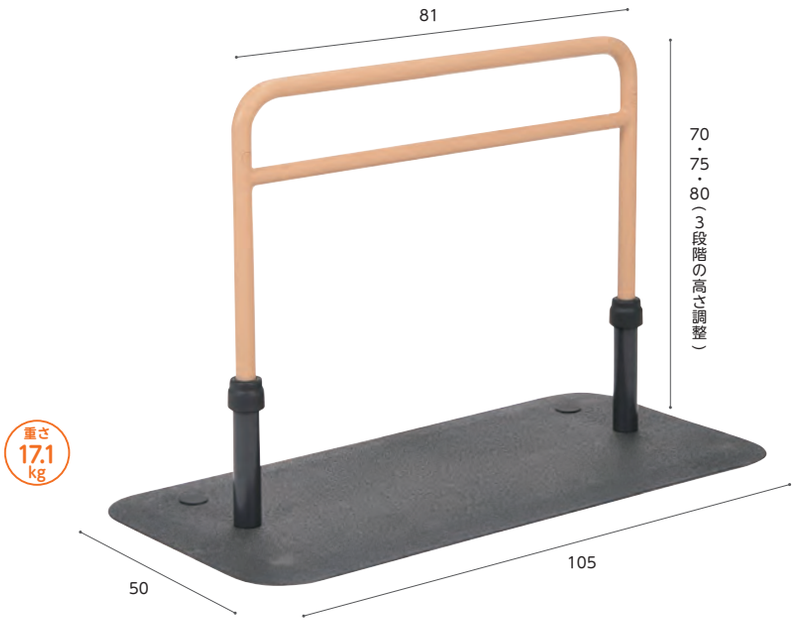

手すり部をベースプレートの端に取り付けた例

●屋外にも置ける抜群の耐久性
紫外線、熱、水、風、砂ほこりなど過酷な環境でも使用できます。

●水に濡れても滑りにくい特殊表面加工
ベース部は水に濡れても滑りにくい特殊な表面加工なので、
安心して使用できます。

●ベランダ、玄関周りでの短い距離の歩行をサポート
使う場所に合わせて手すり位置の変更が可能。
手すり部をベースプレートの中央と端のどちらにでも取り付けられます。

ベランダでの短い距離の歩行

◆工具不要で簡単に高さ調整ができます。
◆使う場所に合わせて、手すり部をベースプレートの中央と端のどちらにでも取り付けられます。
◆トップグリップ(持ち手部分)は握った時に力が入りやすく、手のひらを置きやすい形状です。さらに金属とは異なる温かい触感で手になじむ表面加工です。
◆ルーツのすき間は、在宅用電動式介護ベッドの JIS 規格 JIS T9254:2009 に準拠し、事故を未然に防ぎます。

商品名	商品番号	商品コード
アウトドア ロング	27-6805-1	00054-000218

ご利用者負担額	(1割)	314 円	(2割) 628 円	(3割) 942 円	月額レンタル料金 3,140 円

Copyright(c):2022,Nippon Care Supply Co.,Ltd.,All Rights Reserved

アットグリップ AT-C-930T/AT-C-930

屋外　屋内　玄関　段差解消　歩行　立ち座り　立位保持

アロン化成

あっという間に設置完了。段差設置などで上下左右、柔軟に対応可能です。
住宅改修するしかなかった屋外用手すりに対して、設置の簡単な「据え置き式」で対応できます。

■ より安心して歩行したい方には両側タイプ

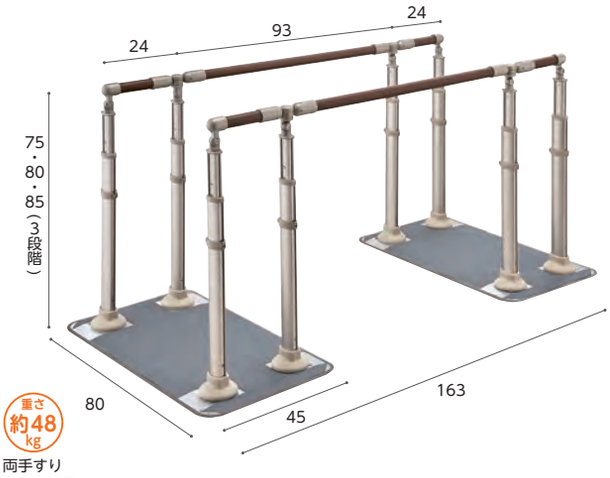

両手すり
(AT-C-930T)

■ スタンダードな片側タイプ

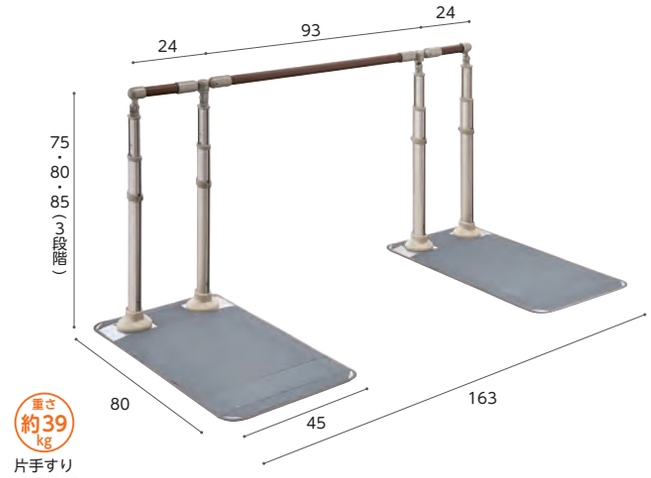

片手すり
(AT-C-930)

段差設置などで上下左右、柔軟に対応可能

●45cmまでの段差に対応

ポーチ部分は2段もしくは3段の段差が多いので上下首振り機能で無段階に調節できます。

45cmまで対応

使用例

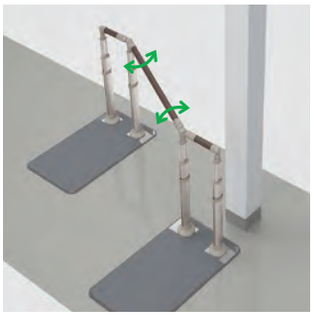

●障害物がある動線に対応

設置したい場所が真っ直ぐとは限りません。そんなときに、左右にも首振り機能があるので、ご利用者が使いやすい場所に設置できます。

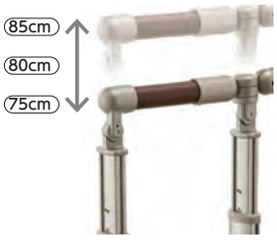

●簡単に行える手すりの高さ調節

手すり高さは、差し込み固定ピン方式で簡単に調節でき、身体の状態変化に対応できます。

左右に45°ずつまで首振りできます。

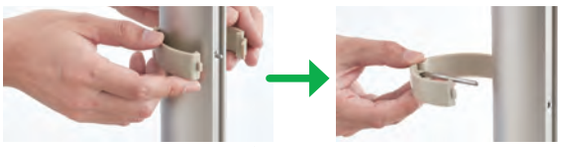

固定ピン

商品名	商品番号	商品コード
両手すり(AT-C-930T)	27-6824-1	00221-000501
幅 80×奥行 163×高さ 75・80・85 ㎝　重さ：約48kg		

ご利用者負担額（1割） 1,364 円　（2割） 2,728 円　（3割） 4,092 円　月額レンタル料金 13,640 円

商品名	商品番号	商品コード
片手すり(AT-C-930)	27-6808-1	00221-000500
幅 80×奥行 163×高さ 75・80・85 ㎝　重さ：約39kg		

ご利用者負担額（1割） 1,020 円　（2割） 2,040 円　（3割） 3,060 円　月額レンタル料金 10,200 円

Copyright(c):2022,Nippon Care Supply Co.,Ltd.,All Rights Reserved

手すり

たよレールSOTOE/たよレールSOTOE スリム型　使用例集

マツ六

ソトでも使える 置くだけ手すり。

○屋内・屋外どちらでも使える据え置き式手すりです
○オプションの「SOTOE用わたレールEK」と併用すれば、連続手すりとしても使用可能です
○手すりの高さは750～900㎜の間、50㎜ピッチで4段階の調整ができます
○ベースプレートはすべり止め加工付きです

手すりをプレート中心に設置すれば段差の上り・下りどちらでも利き手で使用できます。

もちろん本体だけでポイント使いも可能

中央使い

端使い

ここがポイント！

手すり端部の「コブ」に手がかることで自然に動作が止まり、安全に次の動作へ移ることができます。

スリム型

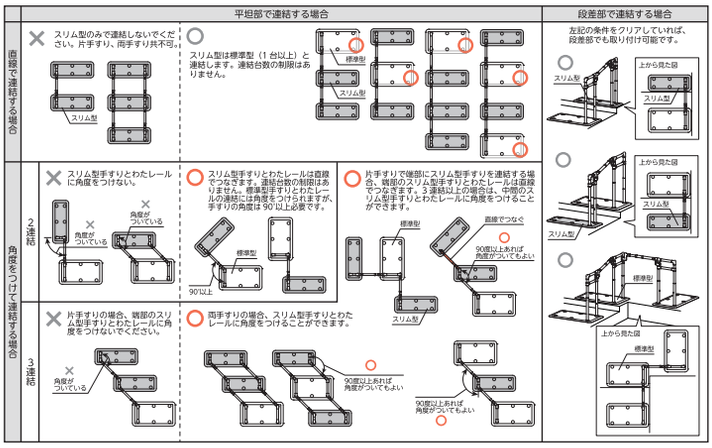

●設置・連結時の注意事項●

・スリム型は単体でのご使用はできません。
・スリム型のみでの連結設置はしないでください。必ず標準型を1台含んで連結を行ってください。
・2連結の場合、スリム型手すりとわたレールEKに角度を付けないでください。（片手すり・両手すり共通）
・3連結以上の片手すりの場合、端部のスリム型手すりとわたレールEKに角度をつけないでください。

Copyright(c):2022,Nippon Care Supply Co.,Ltd.,All Rights Reserved

たよレールSOTOE/たよレールSOTOE スリム型

⚠ 予測できない行動をとられる利用者（認知症など）や、自力で危険な状態から回避できない利用者につきましては、使用をお控えください。

屋外　屋内　玄関　段差解消　歩行

マツ六

たよレールSOTOE

手すりをプレート中央に設置すれば左・右どちらでも利き手で使用できます。

片手すりト型

手すりをプレート中央に設置すれば左・右どちらでも利き手で使用できます。

片手すり BZK-01S (N)

両手すり連続

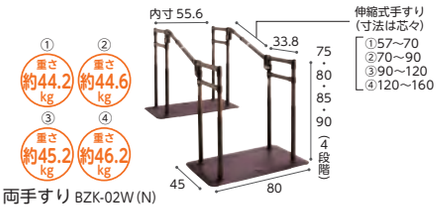

両手すり BZK-02W (N)

商品名	商品番号	商品コード
片手すり(BZK-01(N))	27-7387-1	01265-000248

幅80×奥行45×高さ 75・80・85・90 ㎝　重さ：約17.8kg

ご利用者負担額（1割） 418円　（2割） 836円　（3割） 1,254円　月額レンタル料金 4,180円

商品名	商品番号	商品コード
片手すりト型570～700(BZK-01S(N))	27-7389-1	01265-000250

幅80×高さ 75・80・85・90 ㎝　重さ：約19.3kg

商品名	商品番号	商品コード
片手すりト型700～900(BZK-01S(N))	27-7390-1	01265-000250

幅80×高さ 75・80・85・90 ㎝　重さ：約19.5kg

商品名	商品番号	商品コード
片手すりト型900～1200(BZK-01S(N))	27-7391-1	01265-000250

幅80×高さ 75・80・85・90 ㎝　重さ：約19.8kg

ご利用者負担額（1割） 594円　（2割） 1,188円　（3割） 1,782円　月額レンタル料金 5,940円

商品名	商品番号	商品コード
片手すりト型1200～1600(BZK-01S(N))	27-8222-1	01265-000304

幅80×高さ 75・80・85・90 ㎝　重さ：約20.3kg

ご利用者負担額（1割） 594円　（2割） 1,188円　（3割） 1,782円　月額レンタル料金 5,940円

商品名	商品番号	商品コード
片手すり連続570～700(BZK-01W(N))	27-7395-1	01265-000249

幅80×高さ 75・80・85・90 ㎝　重さ：約37.1kg

商品名	商品番号	商品コード
片手すり連続700～900(BZK-01W(N))	27-7396-1	01265-000249

幅80×高さ 75・80・85・90 ㎝　重さ：約37.3kg

商品名	商品番号	商品コード
片手すり連続900～1200(BZK-01W(N))	27-7397-1	01265-000249

幅80×高さ 75・80・85・90 ㎝　重さ：約37.6kg

ご利用者負担額（1割） 1,012円　（2割） 2,024円　（3割） 3,036円　月額レンタル料金 10,120円

商品名	商品番号	商品コード
片手すり連続1200～1600(BZK-01W(N))	27-8224-1	01265-000310

幅80×高さ 75・80・85・90 ㎝　重さ：約38.1kg

ご利用者負担額（1割） 1,012円　（2割） 2,024円　（3割） 3,036円　月額レンタル料金 10,120円

商品名	商品番号	商品コード
両手すり(BZK-02(N))	27-7388-1	01265-000251

幅80×奥行45×高さ 75・80・85・90 ㎝　重さ：約20.6kg

ご利用者負担額（1割） 524円　（2割） 1,048円　（3割） 1,572円　月額レンタル料金 5,240円

商品名	商品番号	商品コード
両手すりト型570～700(BZK-02S(N))	27-7392-1	01265-000252

幅80×高さ 75・80・85・90 ㎝　重さ：約23.6kg

商品名	商品番号	商品コード
両手すりト型700～900(BZK-02S(N))	27-7393-1	01265-000252

幅80×高さ 75・80・85・90 ㎝　重さ：約24kg

商品名	商品番号	商品コード
両手すりト型900～1200(BZK-02S(N))	27-7394-1	01265-000252

幅80×高さ 75・80・85・90 ㎝　重さ：約24.6kg

ご利用者負担額（1割） 792円　（2割） 1,584円　（3割） 2,376円　月額レンタル料金 7,920円

商品名	商品番号	商品コード
両手すりト型1200～1600(BZK-02S(N))	27-8223-1	01265-000306

幅80×高さ 75・80・85・90 ㎝　重さ：約25.6kg

ご利用者負担額（1割） 792円　（2割） 1,584円　（3割） 2,376円　月額レンタル料金 7,920円

商品名	商品番号	商品コード
両手すり連続570～700(BZK-02W(N))	27-7398-1	01265-000253

幅80×高さ 75・80・85・90 ㎝　重さ：約44.2kg

商品名	商品番号	商品コード
両手すり連続700～900(BZK-02W(N))	27-7399-1	01265-000253

幅80×高さ 75・80・85・90 ㎝　重さ：約44.6kg

商品名	商品番号	商品コード
両手すり連続900～1200(BZK-02W(N))	27-7400-1	01265-000253

幅80×高さ 75・80・85・90 ㎝　重さ：約45.2kg

ご利用者負担額（1割） 1,316円　（2割） 2,632円　（3割） 3,948円　月額レンタル料金 13,160円

商品名	商品番号	商品コード
両手すり連続1200～1600(BZK-02W(N))	27-8225-1	01265-000311

幅80×高さ 75・80・85・90 ㎝　重さ：約46.2kg

ご利用者負担額（1割） 1,316円　（2割） 2,632円　（3割） 3,948円　月額レンタル料金 13,160円

たよレールSOTOE スリム型

手すりをプレート中央に設置すれば左・右どちらでも利き手で使用できます。

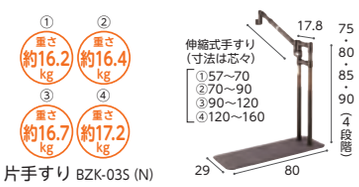

片手すり BZK-03S (N)

●設置・連結時の注意事項●

- スリム型は単体でのご使用はできません。
- スリム型のみでの連結設置はしないでください。必ず標準型を1台含んで連結を行ってください。
- 2連結の場合、スリム型手すりとわたしレールEKに角度をつけないでください。(片手すり・両手すり共通)
- 3連結以上の片手すりの場合、端部のスリム型手すりとわたしレールEKに角度をつけないでください。

両手すり BZK-04S (N)

商品名	商品番号	商品コード
スリム型片手すりト型570～700(BZK-03S(N))	27-7512-1	01265-000260

幅80×高さ 75・80・85・90 ㎝　重さ：約16.2kg

商品名	商品番号	商品コード
スリム型片手すりト型700～900(BZK-03S(N))	27-7513-1	01265-000260

幅80×高さ 75・80・85・90 ㎝　重さ：約16.4kg

商品名	商品番号	商品コード
スリム型片手すりト型900～1200(BZK-03S(N))	27-7514-1	01265-000260

幅80×高さ 75・80・85・90 ㎝　重さ：約16.7kg

ご利用者負担額（1割） 594円　（2割） 1,188円　（3割） 1,782円　月額レンタル料金 5,940円

商品名	商品番号	商品コード
スリム型片手すりト型1200～1600(BZK-03S(N))	27-8226-1	01265-000307

幅80×高さ 75・80・85・90 ㎝　重さ：約17.2kg

ご利用者負担額（1割） 594円　（2割） 1,188円　（3割） 1,782円　月額レンタル料金 5,940円

商品名	商品番号	商品コード
スリム型両手すりト型570～700(BZK-04S(N))	27-7515-1	01265-000262

幅80×高さ 75・80・85・90 ㎝　重さ：約20.1kg

商品名	商品番号	商品コード
スリム型両手すりト型700～900(BZK-04S(N))	27-7516-1	01265-000262

幅80×高さ 75・80・85・90 ㎝　重さ：約20.5kg

商品名	商品番号	商品コード
スリム型両手すりト型900～1200(BZK-04S(N))	27-7517-1	01265-000262

幅80×高さ 75・80・85・90 ㎝　重さ：約21.1kg

ご利用者負担額（1割） 792円　（2割） 1,584円　（3割） 2,376円　月額レンタル料金 7,920円

商品名	商品番号	商品コード
スリム型両手すりト型1200～1600(BZK-04S(N))	27-8227-1	01265-000309

幅80×高さ 75・80・85・90 ㎝　重さ：約22.1kg

ご利用者負担額（1割） 792円　（2割） 1,584円　（3割） 2,376円　月額レンタル料金 7,920円